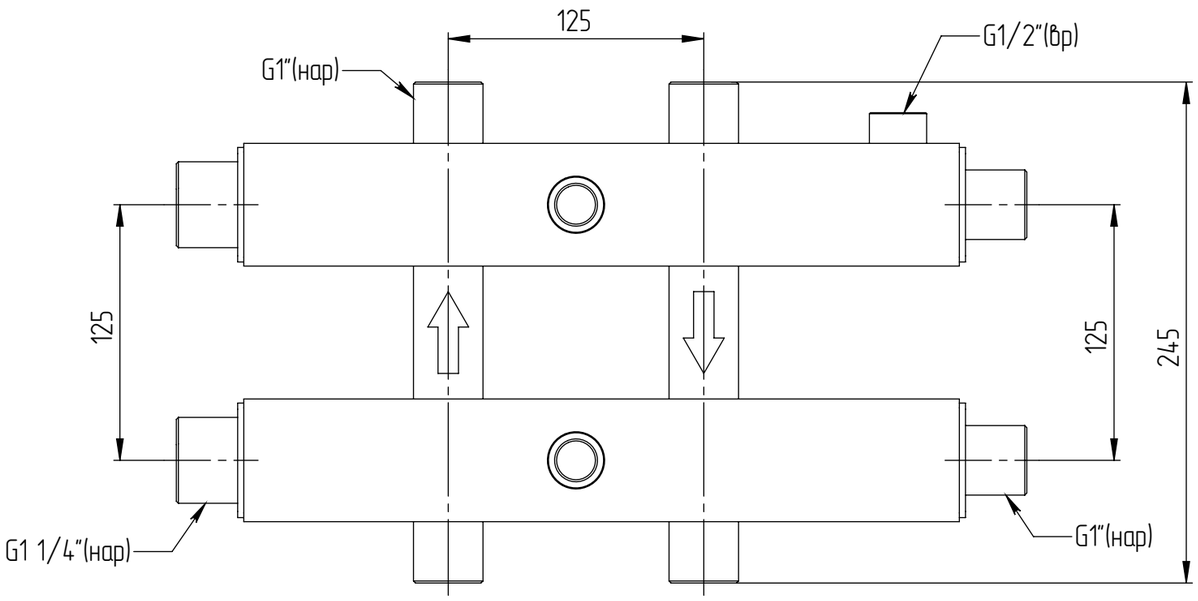
125
G1"(нар)
G1/2"(вр)
125
125
245
G1 1/4"(нар)
G1"(нар)

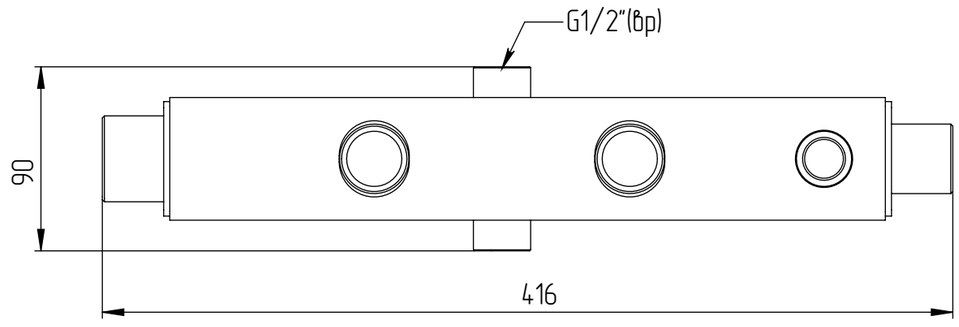
G1/2"(вр)
90
416